Ersatzteilliste

Ersatzteilliste DL-Auspresspistole 2K 585 ml

Artikelnummer:
147591

Sprachen:
de

Stykliste				Stykliste				Stykliste			
Pos.Nr	Antal	Varenummer	Beskrivelse	Pos.Nr	Antal	Varenummer	Beskrivelse	Pos.Nr	Antal	Varenummer	Beskrivelse
1	1	44412	Forstykke	9	1	49811	Cylinder	17	2	2124	Møtrik M4
2	1	48520	Pakning ø88x75x2	10	2	4904	Skrue med indv. 6-kant M5 x 12 med lavt hoved	18	1	48921xk-0	Skæfte med 1/4" RG
3	1	28308	Stempel	11	1	47722	Vinkelstykke komplet	19	1	44431p	Rør
4	1	23808	Stempel	12	3	45704L	Skrue med indv. 6-kant M6 x 14	20	1	1623	Møtrik M3
5	1	47710	Bagstykke	13	1	2123	Pakning 1/8"	21	1	1620	Maskinskrue m. krydskærv M3x20
6	1	48927	O-ring ø73,03 x 3,53	14	1	48517x	Bøjle	22	1	48922xpk	Nippelmuffe komplet
7	1	48913	Omløber	15	1	44405k-k	Stempelstang komplet	23	1	44401kz	Halvrør
8	1	49310xk	Hurtig-udlufter 10 bar	16	2	6904	Skrue med lige kærv M4 x 30	24	1	44475	Tysk lynkobling DN 7,2

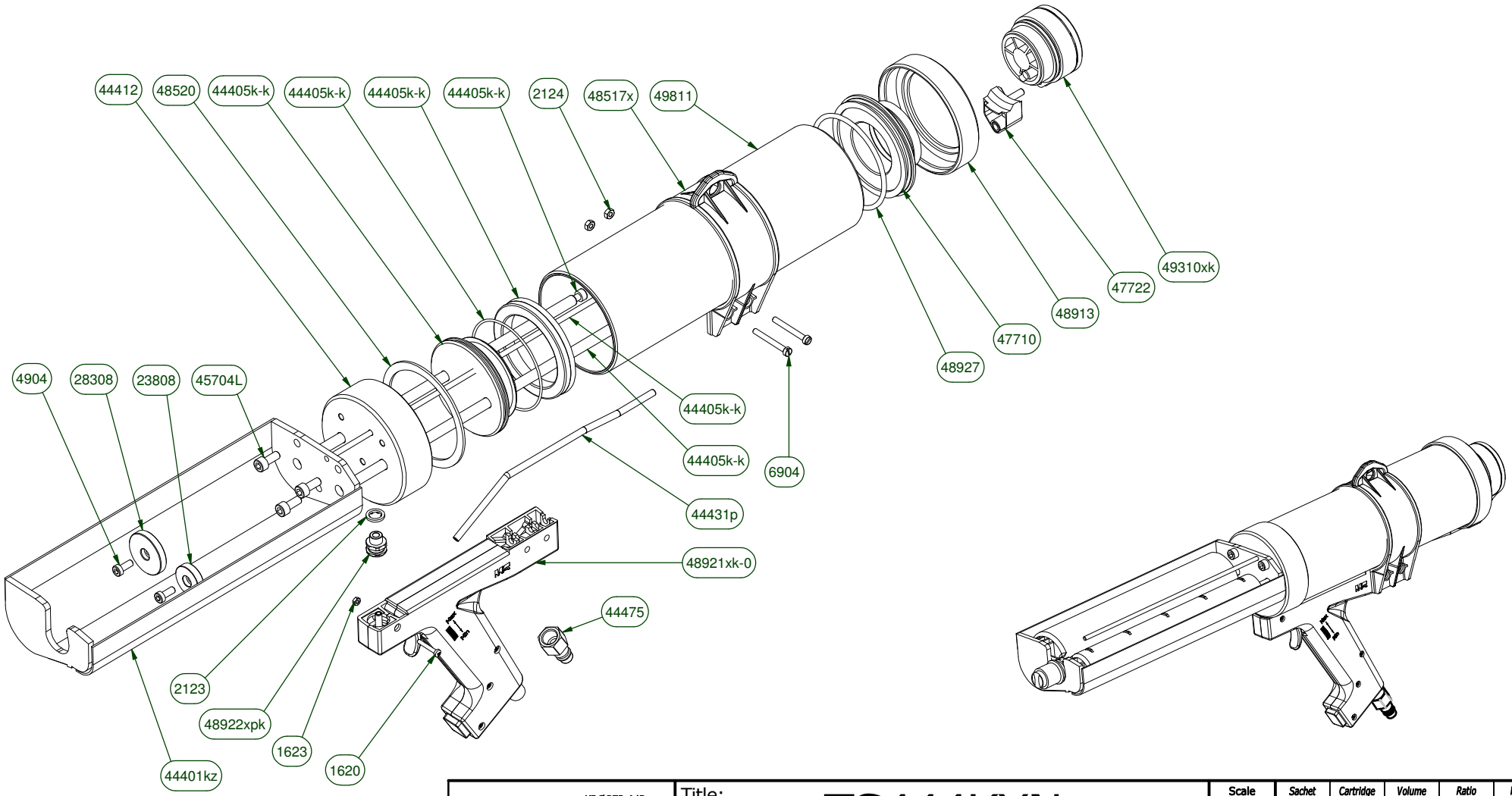

KRØGER A/S
GEMINIVEJ 4-6
DK-2670 GREVE
DENMARK
www.mk-guns.dk

Title: TS444KXN

The copyright for this drawing belongs to Krøger A/S. The drawing may not be reproduced or applied to other purposes than those stipulated by Krøger A/S.

Scale	Sachet	Cartridge	Volume	Ratio	Force
1:3		Dual	585ml	3:1	4,0 kN
Designed by	pn	20-09-2012	Type	Edition	0,4
Checked by	pn	21-10-2010		Date	21.10.2010